COFFRE ROMA
COFFRE RIO
Notice de pose

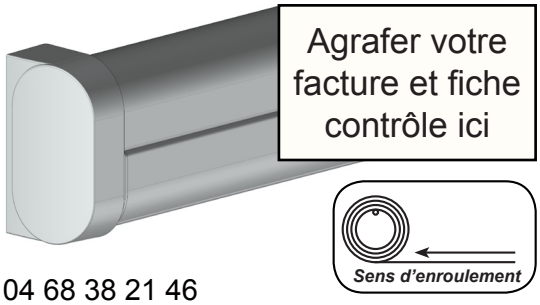

Assistance technique
du lundi au jeudi de 9h à 12h et de 13h à 17h
le vendredi de 9h à 12h

Tel : 04 68 38 21 46
Fax : 04 68 38 21 47
E-mail : sav@sunstyl.fr

Important : La largeur des stores en dimension standards peut varier de + ou - 2%.

2 personnes

PREPARATION DE LA POSE

Outils nécessaires

2 x SANGLE

IMPERATIFS

ATTENTION, ne jamais ouvrir le store avant la fixation complète.
Votre sécurité en dépend.

AVANT DE DEBUTER LA POSE, vérifier la planéité de votre mur. Dans le cas d'un mur creux ou bombé, effectuer un calage des supports afin de les aligner correctement.

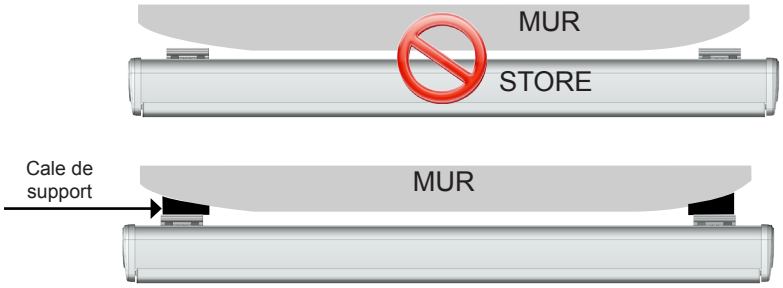

POSE MURALE

1 Prise de mesure.

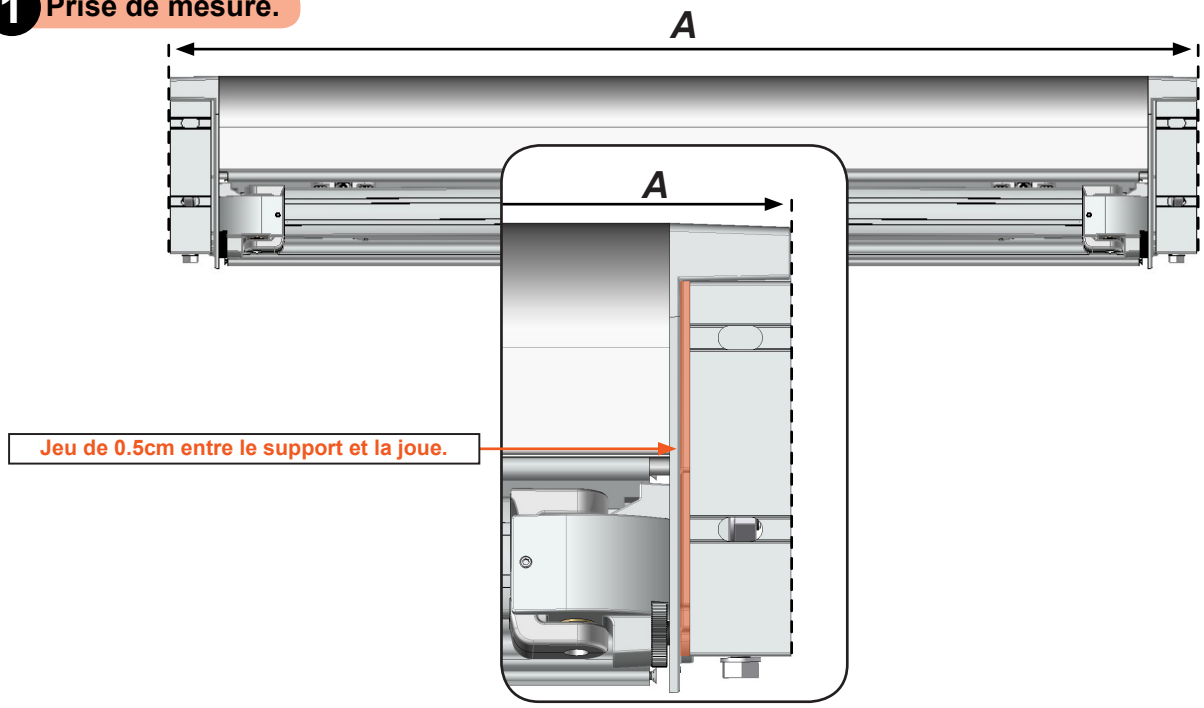

NOTC245GSB16 09.15

Dessins non contractuels

2 Démonter.

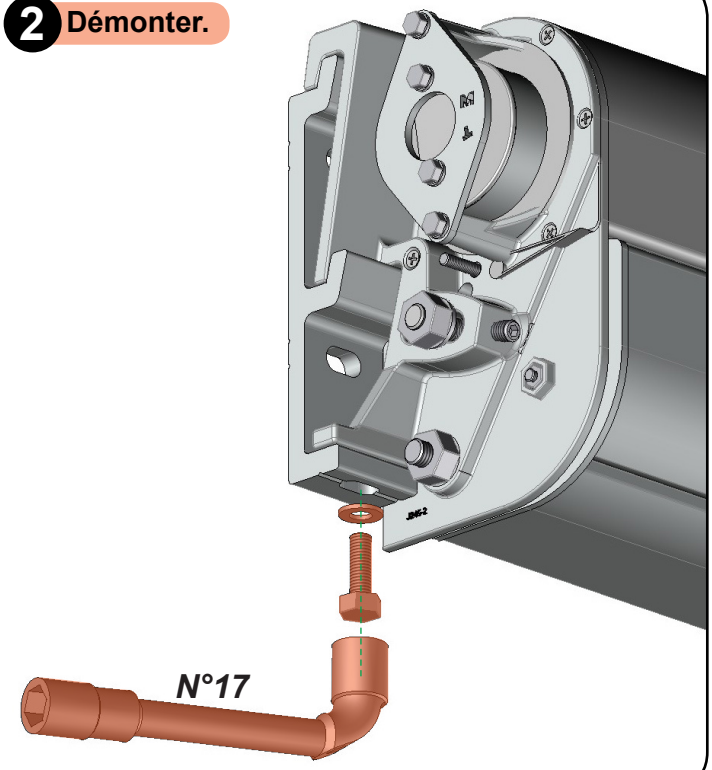

3 Démonter les supports.

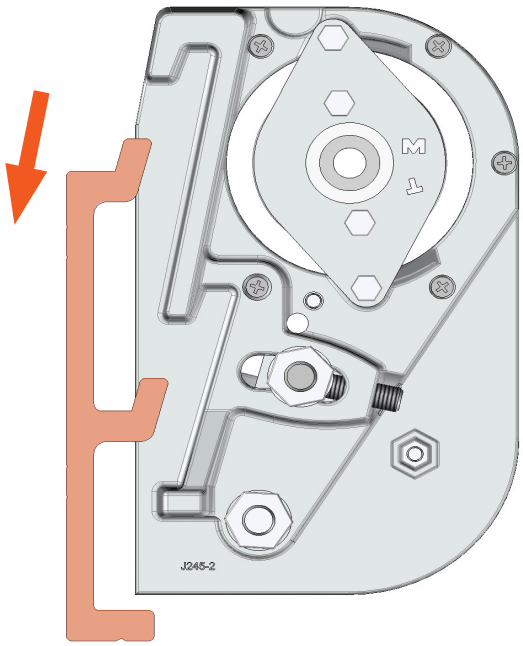

4 Marquage.

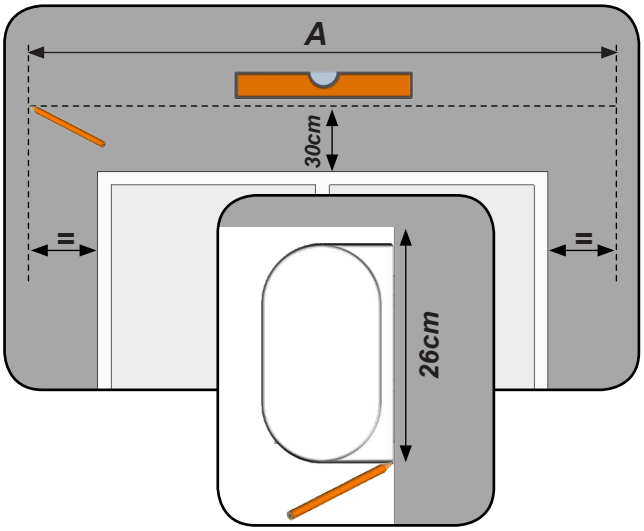

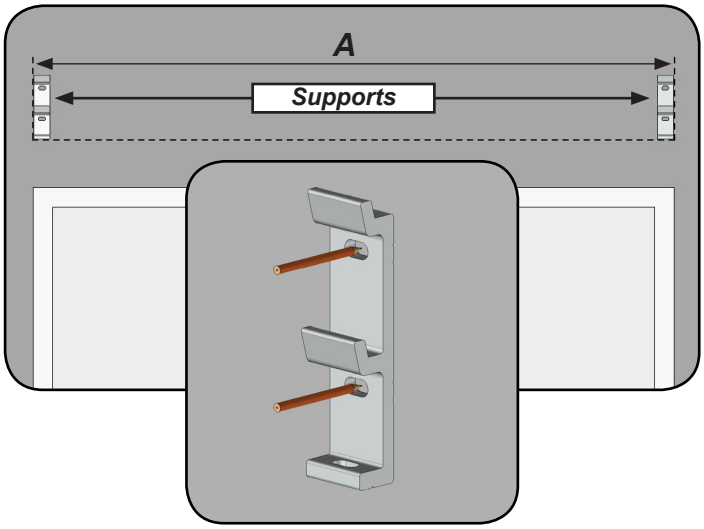

5

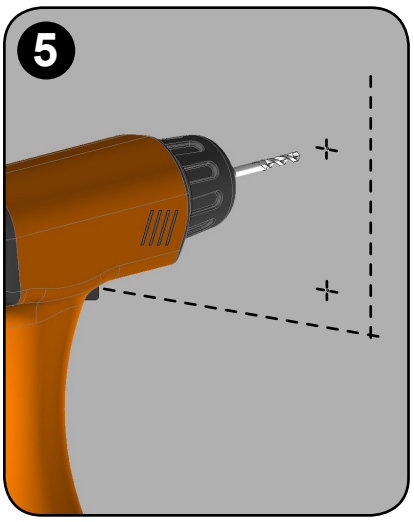

6

Adapter la fixation à la nature du mur. Fixation avec des vis Ø10mm. Kit de vis et rondelle non fournis. Dans le cas d'installation du store à l'aide d'un kit de scellement chimique, se référer aux instructions d'utilisation du produit utilisé.

7

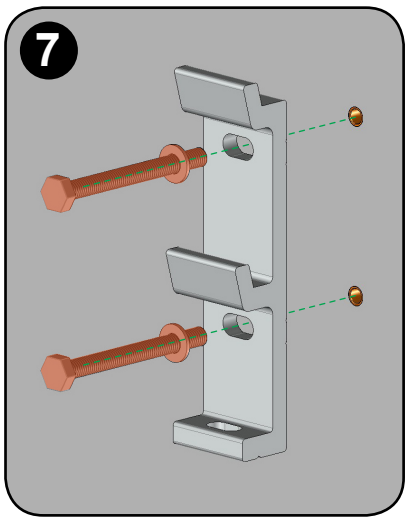

8 Pose du store sur les supports.

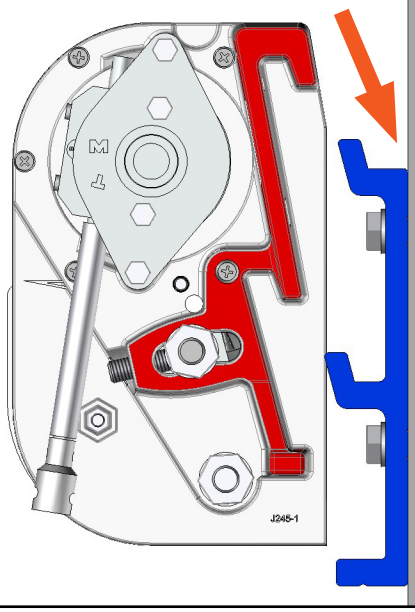

9

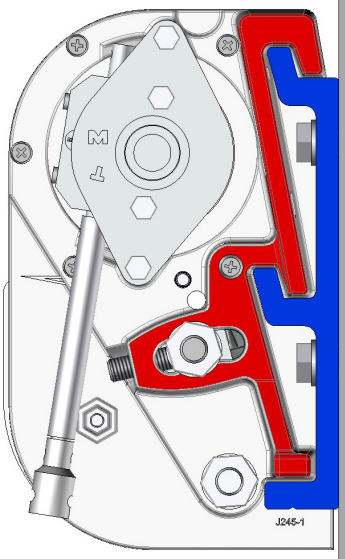

EN POSITION

10 Fixer le store sur les supports.

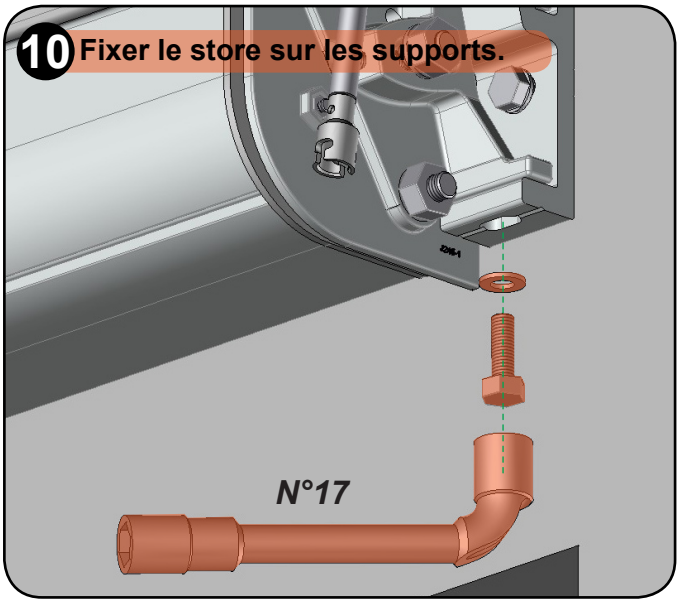

11 Réaliser le branchement du moteur.

- Se référer au Paragraphe Motorisation page 4 et 5, pour motorisation à télécommande.

- Se référer au Paragraphe Motorisation page 6 et 7, pour l'option éclairage LED.

12 Réaliser le réglages d'inclinaison des bras si l'inclinaison actuelle ne convient pas. Se référer au paragraphe Réglage page 9.

13 Pose des joues de finition.

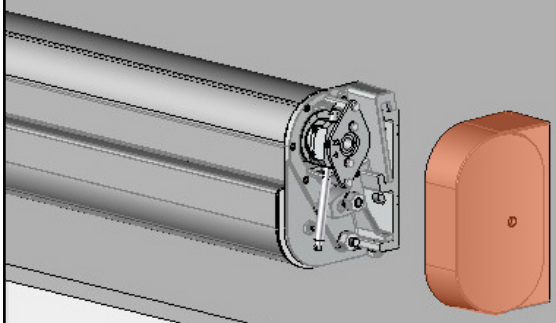

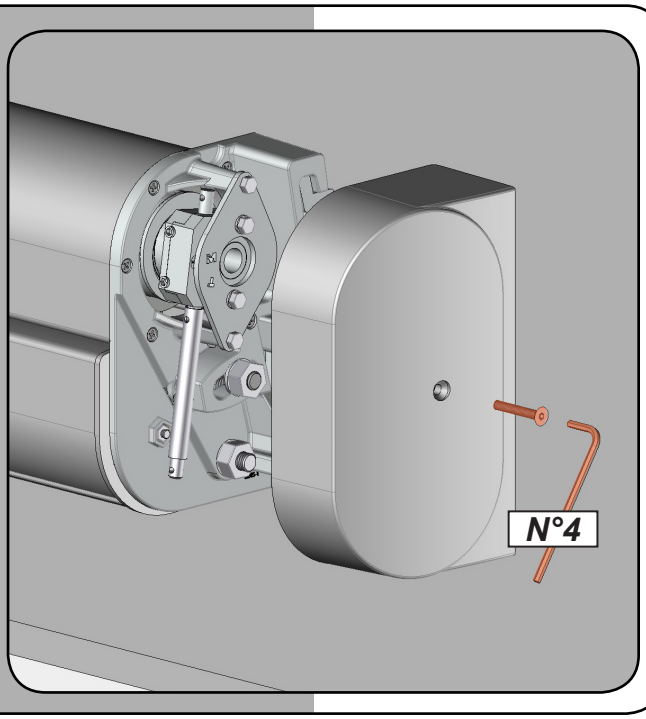

MOTORISATION TELECOMMANDE AUTOMO14KIT01

ATTENTION, L'installation doit être conforme à la norme NFC 15-100. Pour votre sécurité, avant toute opération d'installation et de branchement, assurez-vous que le courant est bien coupé.

Matériel nécessaire

- ► 2 Boîtes de dérivation étanches (IP54)
- ► Barrette de dérivation
- ► Câble (A) 3G 1.5mm²
(bleu, rouge, vert/jaune)
- ► Câble (B) 3G 1.5mm²
(noir, rouge, marron)

Matériel non fourni.

MISE EN GARDE

- Vous avez fait l'acquisition d'un store motorisé, les opérations de branchement doivent être faites par des personnes compétentes pour une installation conforme et engageant la garantie.
- Ne laisser pas les enfant jouer avec des dispositifs de commande fixe.
- Vérifier fréquemment l'installation pour déceler tout mauvais équilibrage ou tout signe d'usure.
- Ne pas mouiller le moteur situé à l'extrémité du tube d'enroulement de la toile.
- Sans l'avis d'un technicien SUNSTYL, n'utilisez pas le store si une réparation ou un réglage est nécessaire.
- Ne jamais ouvrir le boitier électronique.
(annulation de la garantie).

MISE EN GARDE

Avant toute installation, déterminer par rapport à l'emplacement de votre store :

- L'endroit de fixation de votre automatisme, cet endroit doit permettre à l'automatisme de capter les signaux afin d'assurer un maximum de sensibilité de la commande.
- la fixation du boitier de la carte électronique doit être verticale et à l'abri des intempéries.

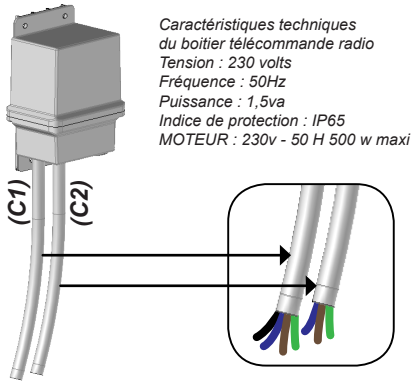

Caractéristiques techniques du boitier télécommande radio
Tension : 230 volts
Fréquence : 50Hz
Puissance : 1,5va
Indice de protection : IP65
MOTEUR : 230v - 50 H 500 w maxi

Câble alimentation moteur (C1)
Câble alimentation secteur (C2)

Fixation du boitier : 4 vis Ø2.5mm.
Le boitier doit être fixé verticalement et à l'abri des intempéries.

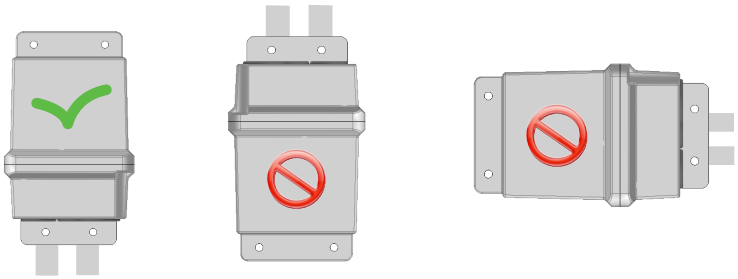

Ne jamais ouvrir le boitier électronique
(annulation de la garantie)

A **Connecter les fils à l'intérieur de la boîte de dérivation étanche.**

B **Refermer la boîte de dérivation.**

C **Rétablir l'alimentation et procéder à la programmation du moteur.**

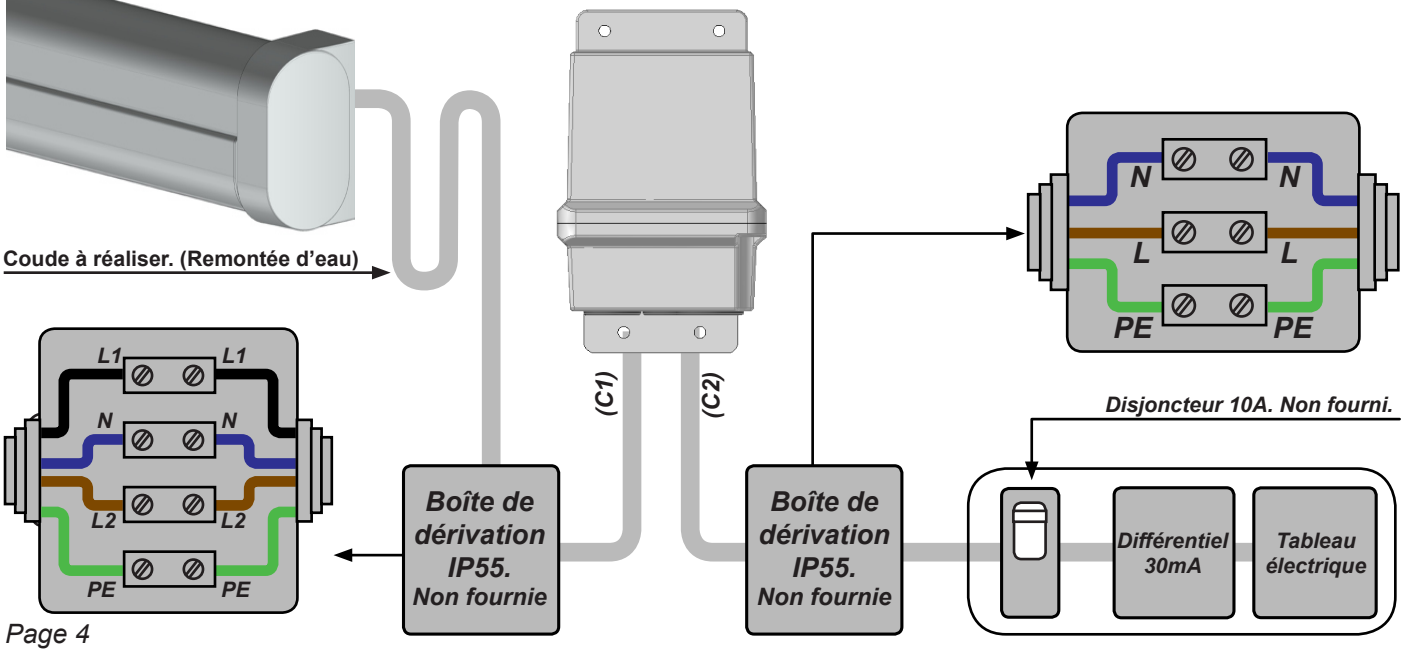

PROGRAMMATION DU MOTEUR

A **Retirer la languette plastique pour actionner la pile de la télécommande.**

B **Mettre le boitier électronique sous tension, le boitier fait 2bips sonores consécutifs.**

C **Appui bref sur la touche «SEL», le boitier électronique fait 3bips sonores consécutifs.**

D **Rester appuyé sur le bouton «descente» pour un moteur à droite ou bouton «monté» pour un moteur à gauche, de la télécommande jusqu'à ce que le boitier fasse 1bip sonore, puis relâcher le bouton. Le boitier fait 4bips sonores pour confirmer la fin de la programmation.**

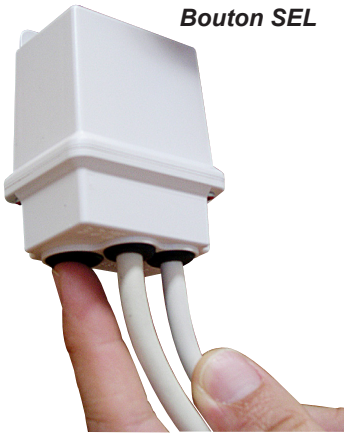

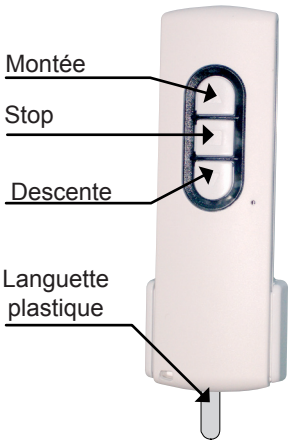

Changement de la pile de la télécommande.
CR2032

ACCESSOIRES SEULEMENT COMPATIBLE AVEC LA MOTORISATION STANDARD.

Protection thermique

Le moteur se met en protection thermique après 2 descentes et 2 montées successives.

Effacement mémoire

A faire uniquement si vous rencontrez des problèmes de programmation.
Rester appuyé sur le bouton « SEL » jusqu'à entendre un bip continu.
Relâcher le bouton « SEL », le boitier fait 5 bips consécutifs pour confirmer l'effacement total de la mémoire.
Reprendre ensuite la programmation

Déclaration de conformité
Déclare que le produit :
Centrale électronique Kit Automatisme à télécommande est conforme aux spécifications des directives 99/5/EC-73/23/EC-89/336/EC

CE

OPTION ECLAIRAGE LED SE REFERER A L'ANNEXE MOTORISATION OPTION ECLAIRAGE LED JOINT DANS LE COLIS.

MOTORISATION OPTION LED

ATTENTION, L'installation doit être conforme à la norme NFC 15-100. Pour votre sécurité, avant toute opération d'installation et de branchement, assurez-vous que le courant est bien coupé.

Matériel nécessaire

- ► 1 Boîte de dérivation étanches (IP54)
- ► Barrette de dérivation
- ► Câble 3G 1.5mm²
(bleu, marron, vert/jaune)

Matériel non fourni.

MISE EN GARDE

- Vous avez fait l'acquisition d'un store motorisé, les opérations de branchement doivent être faites par des personnes compétentes pour une installation conforme et engageant la garantie.

- Ne laisser pas les enfant jouer avec des dispositifs de commande fixe.

- Vérifier fréquemment l'installation pour déceler tout mauvais équilibrage ou tout signe d'usure.

- Ne pas mouiller le moteur situé à l'extrémité du tube d'enroulement de la toile.

- Sans l'avis d'un technicien SUNSTYL, n'utilisez pas le store si une réparation ou un réglage est nécessaire.

A **Connecter les fils à l'intérieur de la boîte de dérivation étanche.**

B **Refermer la boîte de dérivation.**

C **Procéder à la programmation du moteur. Paragraphe 2 Programmation page 4.**

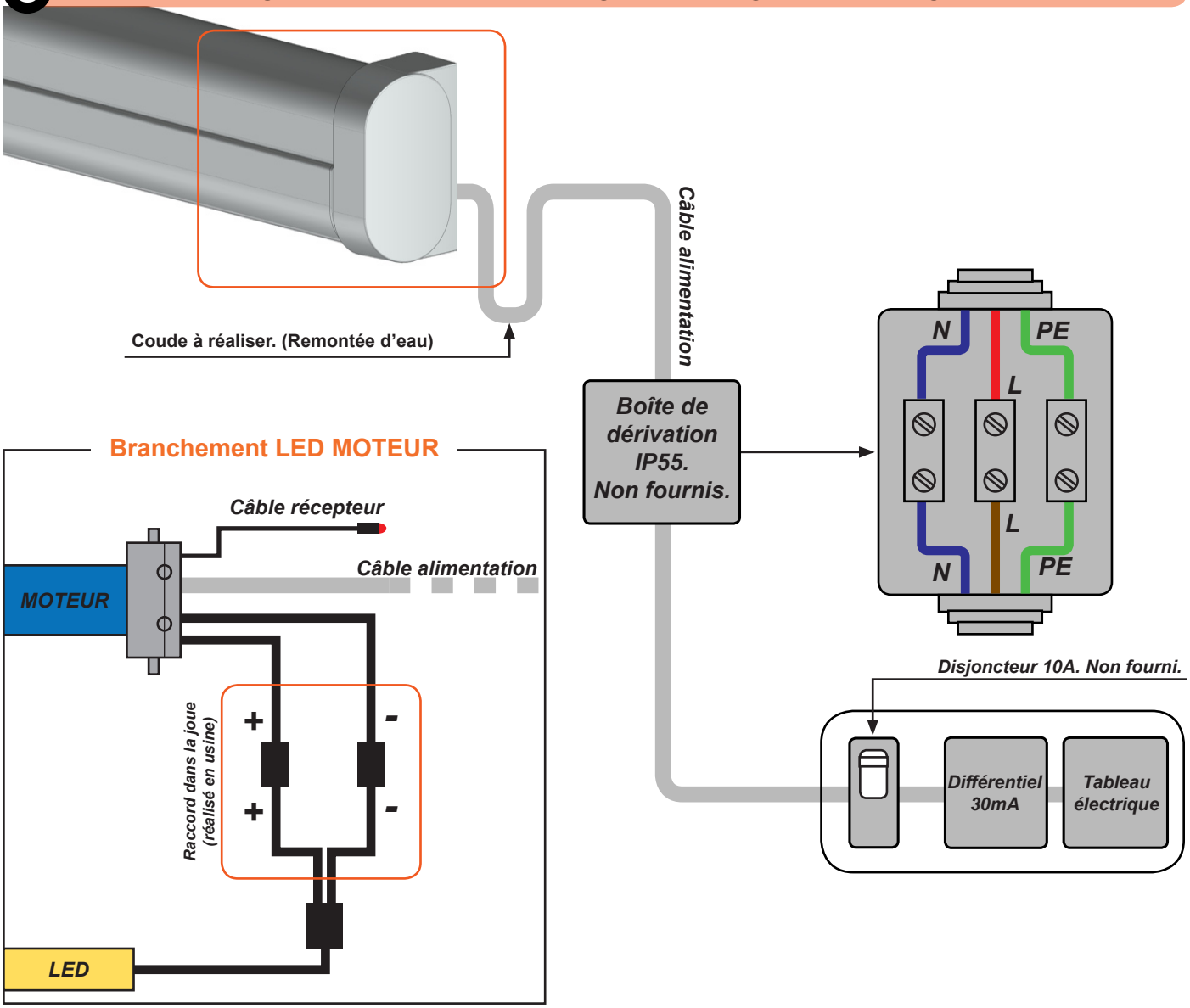

PROGRAMMATION OPTION LED

- Attention, la programmation de votre store est réalisée en usine. Ne réaliser les opérations suivantes qu'en cas de déprogrammation accidentelle.
- Pour la programmation, l'intervalle entre chaque pression des touches d' exécutions, ne doit pas excéder 10 secondes.

1 Télécommande TEL-LED.

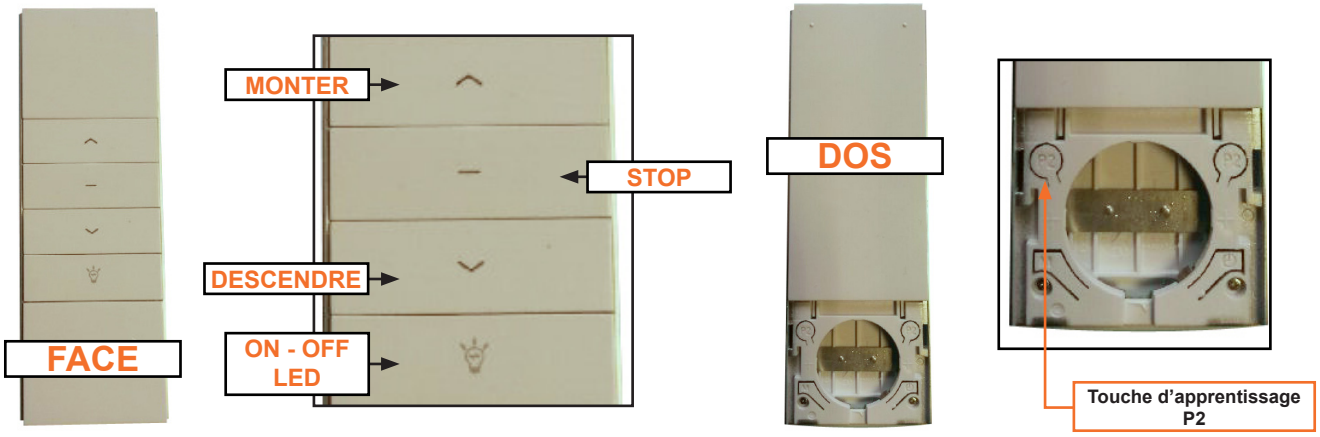

2 Programmation.

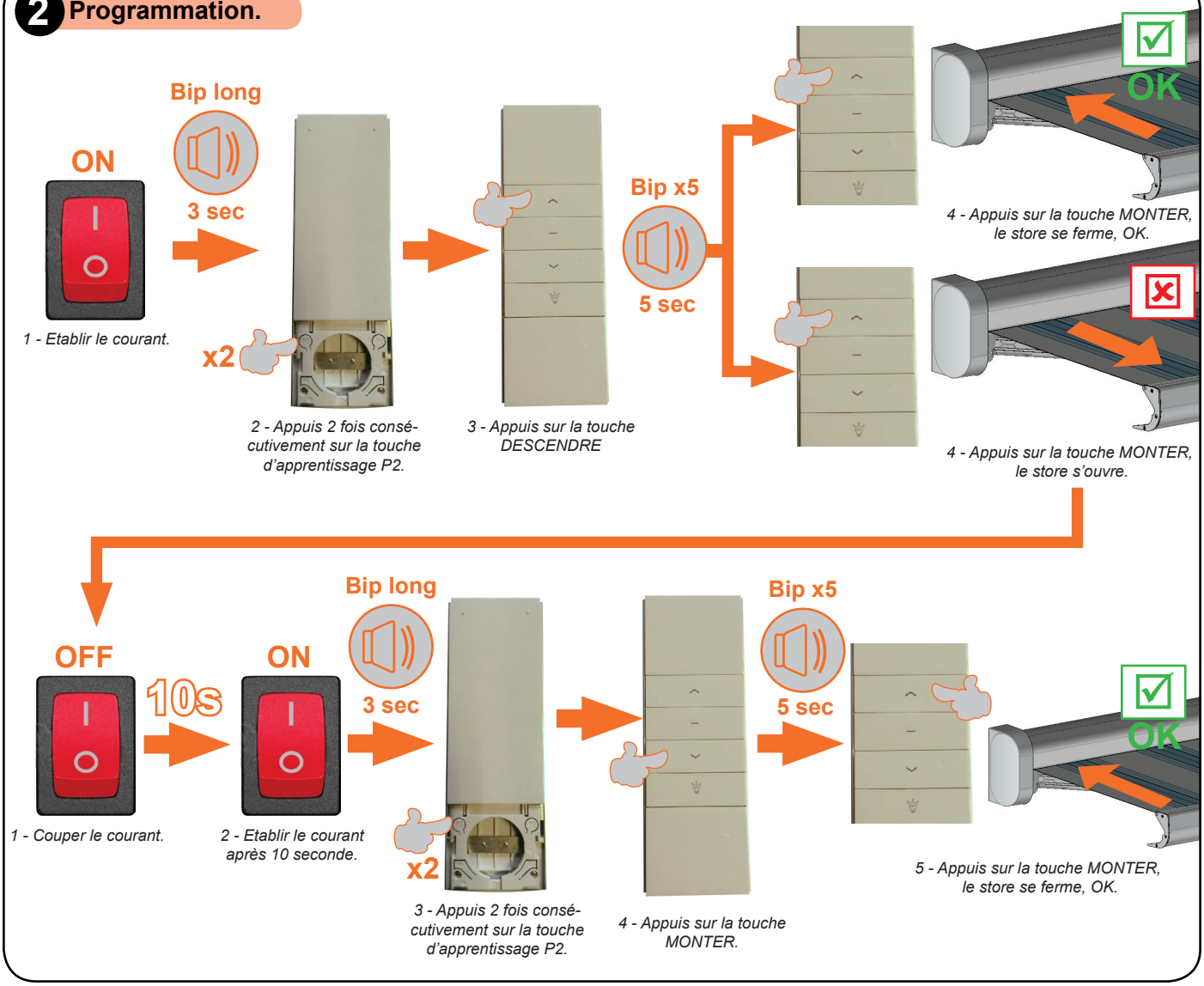

3 Test de l'éclairage LED.

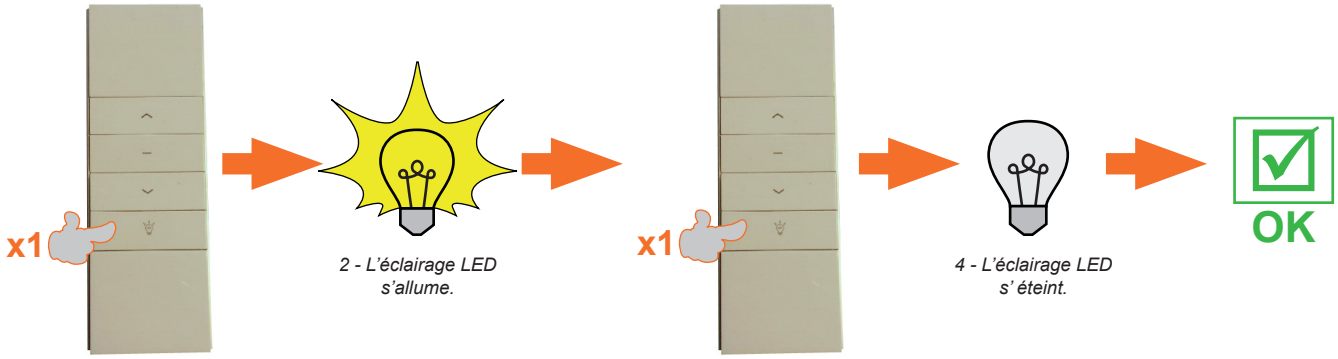

1 - Appuis sur la touche ON - OFF LED.

2 - L'éclairage LED s'allume.

3 - Appuis sur la touche ON - OFF LED.

4 - L'éclairage LED s' éteint.

4 Changement de la pile.

Ouvrir le boîtier de la télécommande, remplacer la pile en respectant la polarité + et -. Refermer le boîtier de la télécommande.

CR2032

Assistance technique
du lundi au jeudi de 9h à 12h et de 13h à 17h
le vendredi de 9h à 12h
Tel : 04 68 38 21 46
Fax : 04 68 38 21 47
E-mail : sav@sunstyl.fr

Réglages

Les réglages de fin de courses, des coudes bras, de la barre de charge et d'inclinaison sont pré-réglés en usine.
Lors de la pose si vous modifez l'inclinaison des bras ceci entrainera le réglage de la barre de charge ainsi que le reglage des fins course moteur.

A - Réglage de l'inclinaison des bras.

1 Ouvrir le store.

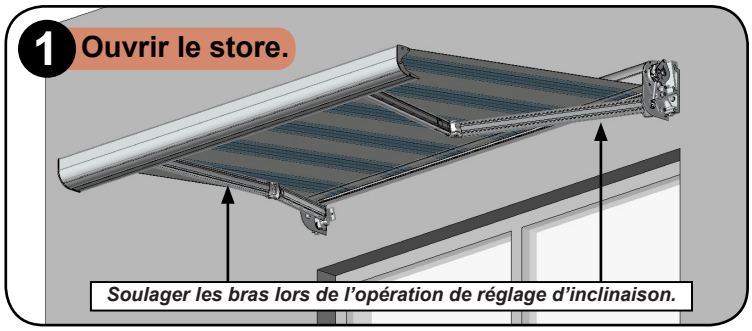

2 Desserrer les vis.

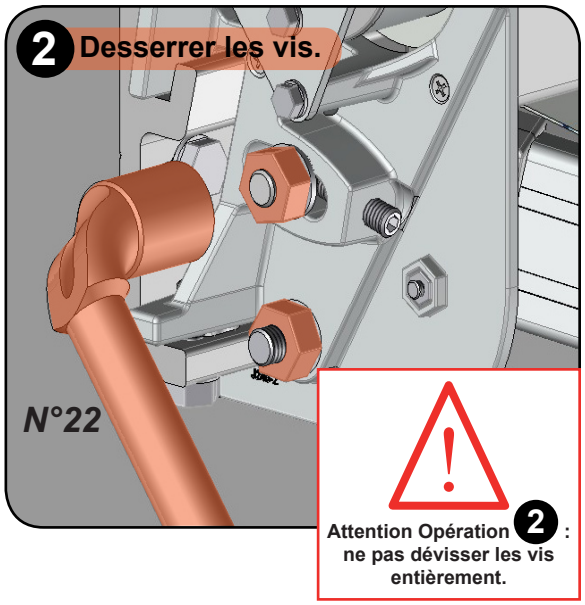

Attention Opération 2 : ne pas dévisser les vis entièrement.

3 Réglage inclinaison.

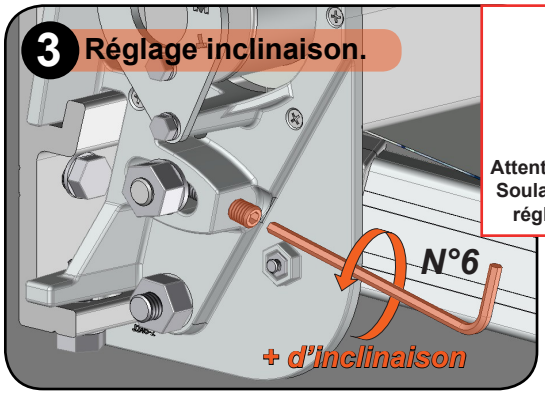

Attention Opération 3 : Soulager les bras lors du réglage d'inclinaison.

4 Resserrer les vis.

Toutes les opérations sont à réaliser des deux côtés du store.

B - Réglage de la barre de charge.

En cas de modification de l'inclinaison des bras, modifier le réglage de la barre de charge. Réaliser le réglage désiré sur les griffes EI11212 Attention un mauvais réglage de la barre de charge peut entraîner une mauvaise fermeture de votre store.

La barre de charge doit être de niveau par rapport au store

NON

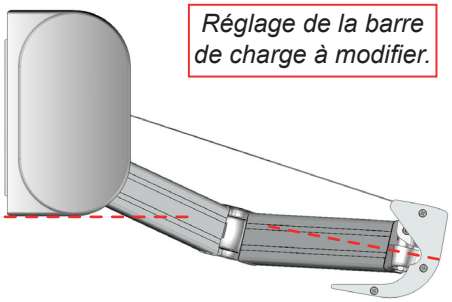

OUI

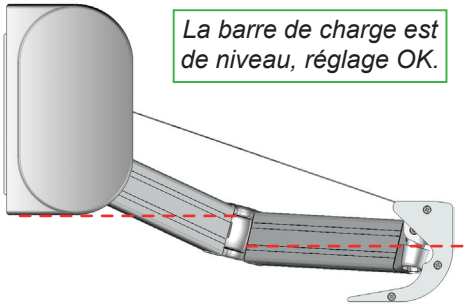

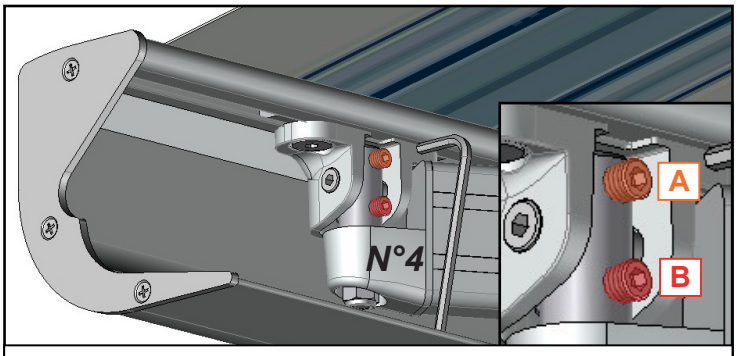

Réglage de la barre de charge :
- *Ouvrir le store de 30cm et sangler les bras.*
- *Détendre la toile : Ouvrir le store de 5cm de plus.*
- *Dévisser les vis A et B.*
- *Régler l'orientation de la barre de charge manuellement.*
- *Resserrer les vis A et B, pour verrouiller la barre de charge*

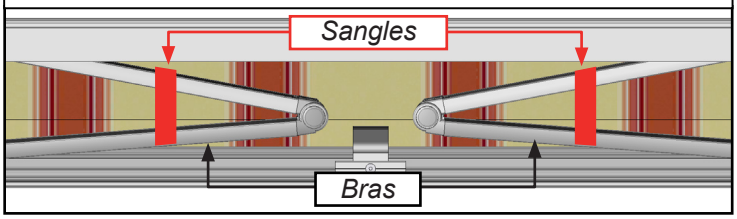

C - Réglage des coudes de bras. Store ouvert de 30cm.

1 Desserrer les vis des support de bras. Idem paragraphe réglage inclinaison des bras.

2 Réglage des coudes

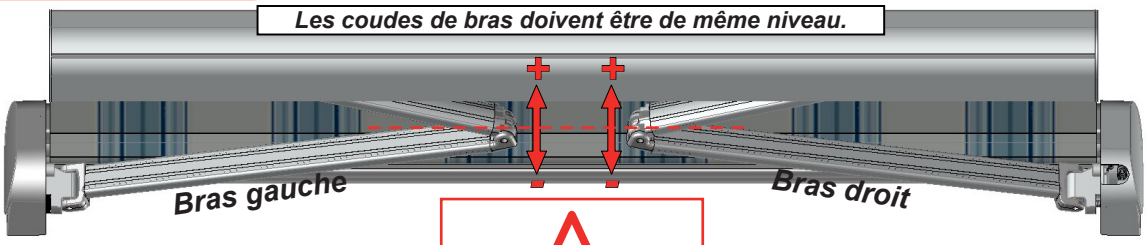

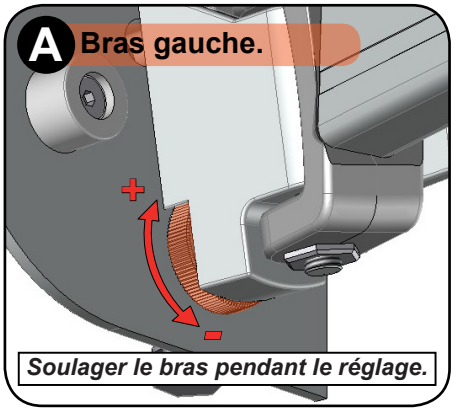

Store ouvert de 30cm :
- Monter le coude (+) : Actionner la molette vers + Utiliser une clé multiprise.
- Descendre le coude (-) : Actionner la molette vers - Utiliser une clé multiprise.

Le coude de bras doivent être centrés dans la barre de charge. Aucun contact entre les deux éléments.

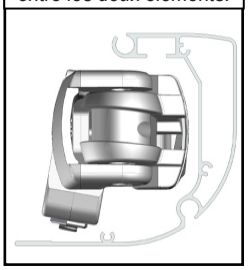

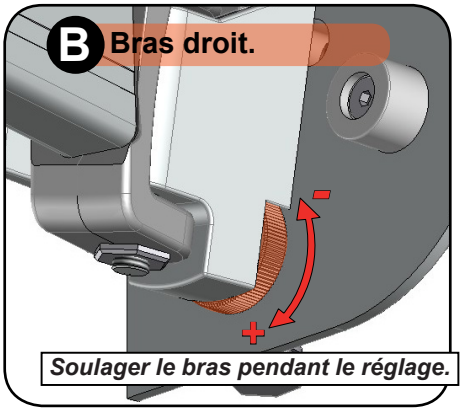

Store ouvert de 30cm :
- Monter le coude (+) : Actionner la molette vers + Utiliser une clé multiprise.
- Descendre le coude (-) : Actionner la molette vers - Utiliser une clé multiprise.

D - Réglage des fins de course.

Afin de réaliser le bon réglage, repèrer l'emplacement de votre moteur (à droite ou à gauche). Le réglage des fins de course se réalise moteur en marche. La toile se déroule ou s'enroule de 2 cm à chaque tour de clé.

1 Démonter la joue de finition côté moteur.

2 Réglage des fins de course.

Réglage de la fermeture : store ouvert de 30cm.
Réglage de l'ouverture : store ouvert.

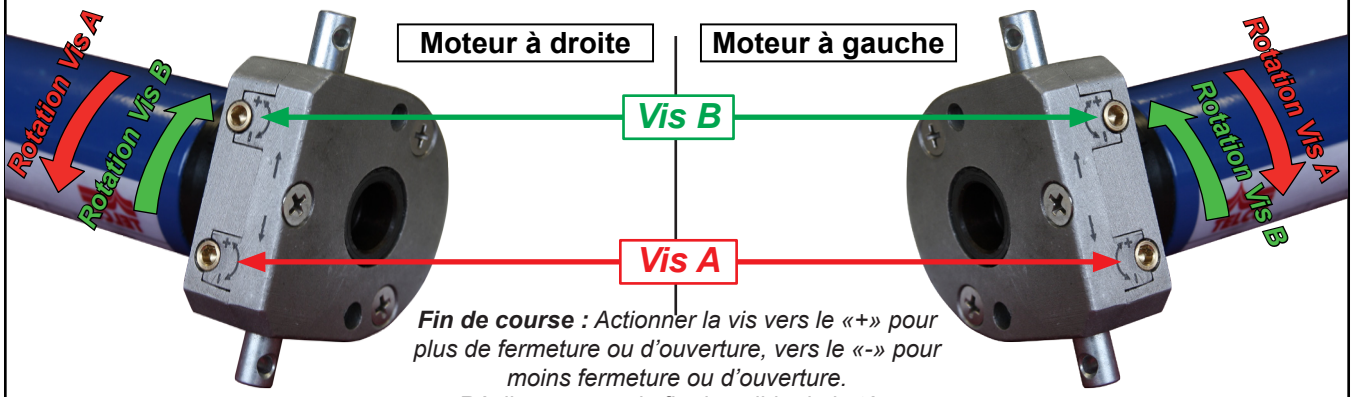

Fin de course : *Actionner la vis vers le «+» pour plus de fermeture ou d'ouverture, vers le «-» pour moins fermeture ou d'ouverture.*
Réaliser un essai afin de valider la butée.

E - Calage de la toile.

- La barre de charge ne ferme pas d'un côté du store. Ouvrir complètement le store, toile détendue. Utiliser la manœuvre de secours pour un moteur TMS (maximum 5 tours de manivelle). Insérer la bague plastique, pliée en deux, entre le tube d'enroulement et la toile. La bague plastique se positionne sous la couture d'extrémité de la toile. Vérifier la fermeture. Si la fermeture n'est pas idéale, répéter l'opération mais augmenter le nombre de plis.

Information consommateur

Conseils d'entretien de votre store banne

Un store banne est soumis à de nombreuses contraintes : humidité, air salin, contrainte de poids, vent....
Nous vous recommandons donc :

- de vérifier le serrage des vis après installation, puis régulièrement : en début et fin de saison.
- de ne jamais laisser une toile mouillée enroulée. Sécher dés que possible.
- de nettoyer la toile et l'armature en début et fin de saison. Attention ne pas utiliser de produit détergeant.

A savoir :

L'inclinaison et les réglages de fin de course (pour les stores à manœuvre électrique) sont prérégler en usine. Ils sont susceptibles d'être modifiés par l'utilisateur suivant les indication de réglage.

Une légère flexion de la barre de charge peut se produire (4 à 5 cm). Elle est liée à la poussée importante des bras et peut provoquer une poche au niveau de la toile.

Une légère différence de bain de fibres identiques peut être observée entre deux stores dans le cas d'achats non simultané.

Des plis ou effets de marbrure peuvent apparaître. Ils ne diminuent en rien la qualité et l'efficacité du store.

Des ondulations peuvent apparaître sur la toile. Elles sont dues à des sur épaisseurs provoquées par les ourlets et les coutures qui provoquent des tensions sur le tube d'enroulement.

Utiliser la manœuvre de secours uniquement en cas de coupure de courant pour la fermeture du store. L'utilisation de la manœuvre de secours en dehors de ces conditions déprogrammera les réglages de fin de course du moteur. Lors de l'utilisation de la manœuvre assurez vous que la manivelle est bien dans l'axe de la douille de secours.

Pour un installation électrique avec interrupteur stable, assurez vous de le laisser sur la position stop après chaque utilisation.

Utiliser la monoeuvre de secours seulement si le moteur ne fonctionne plus.

Problèmes	Causes	Solutions
Mon store se descelle du mur.	Visserie non adaptée à la composition du mur.	► Vérifier la bonne mise en place des supports (suivre les indications de la notice) ► En cas de fixation avec un scellement chimique, se rapporter à la notice du fabricant.
Mon store n'est pas de niveau.		► Vérifier le bon niveau des supports de fixation. Refaire la mise à niveau. ► Vérifier le niveau de la barre de charge. Rectifier le réglage d'inclinaison des bras. (Réglage Paragraphe A)
La barre de charge ne se ferme pas sur toute la longueur	Allongement de la toile après plusieurs utilisations. Mauvais réglage de la barre de charge ou des coudes de bras.	► Règler les fins de courses du moteur. (Réglage Paragraphe D) ► Règler l'inclinaison de la barre de charge. (Réglage paragrphe B)
La barre de charge ne se ferme pas d'un seul côté du store	Allongement naturel de la toile.	► Procéder au calage de la toile à l'aide de cale plastique fournie. (Réglage Paragraphe E)
La Manœuvre électrique ne fonctionne plus.	Le moteur se met en protection thermique après 2 descentes et 1 montée successives.	► Attendre la fin de protection (20 minutes)
La Manœuvre électrique ne fonctionne plus.	problème de connection.	► Vérifier le branchement du moteur ► Vérifier le fonctionnement du moteur en le branchant directement à l'arrivée électrique. (bleu noir ou bleu marron)

Ne pas déployer le store en cas de :

Vent

Pluie

Neige

Ne rien suspendre

Vue éclatée

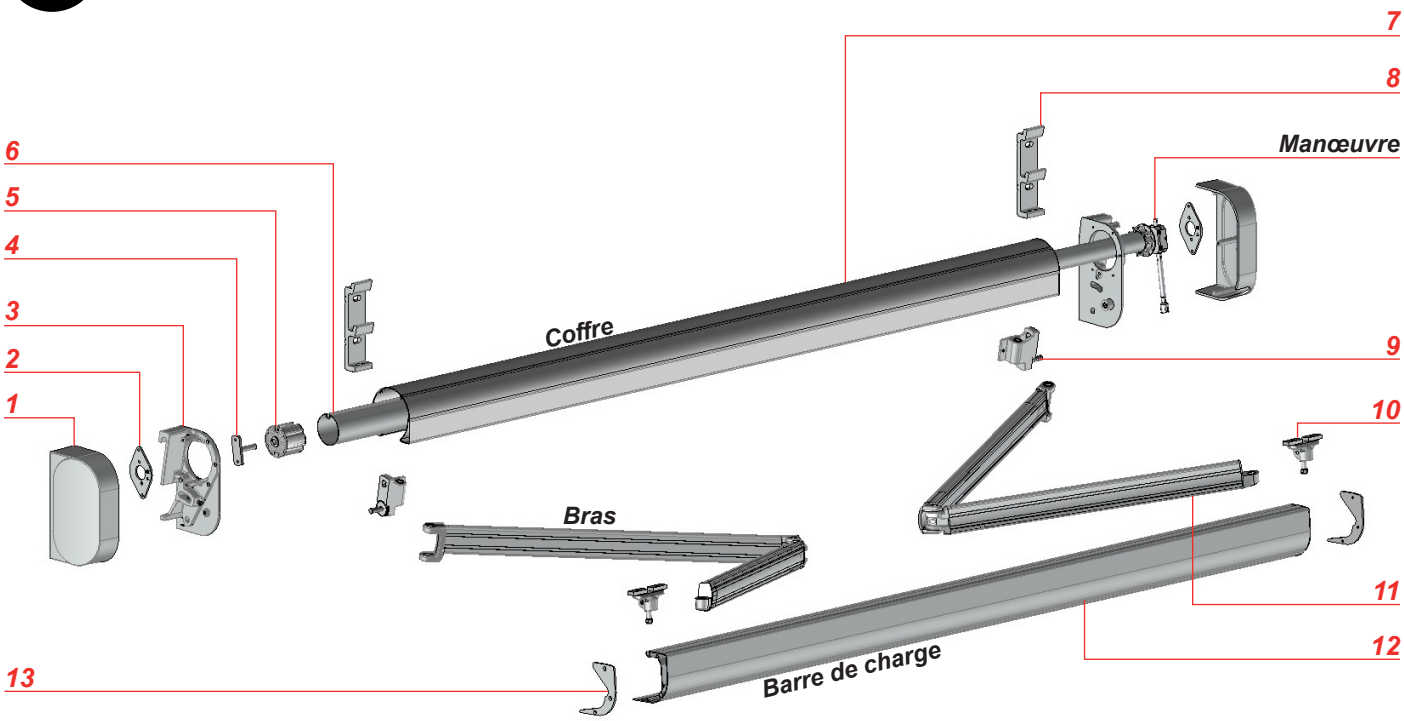

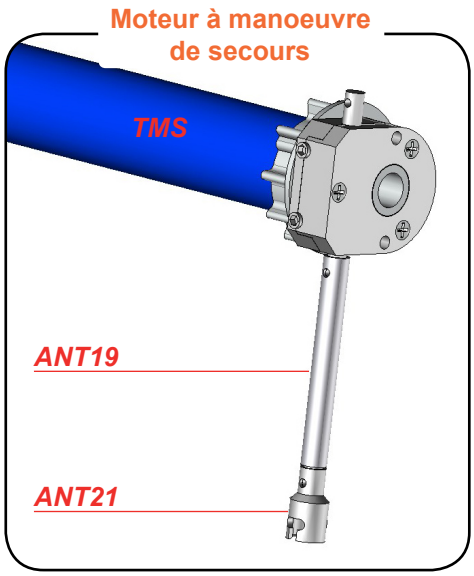

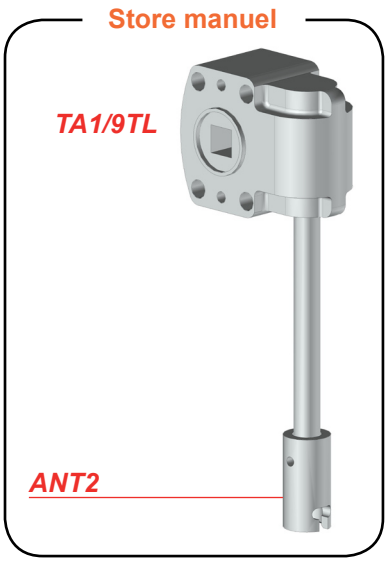

Repère	Référence	Désignation
1	EBJ245	Joue de finition
2	FUM245	Support de manoeuvre
3	J245	Joue équerre de fixation
4	CU08	Support tube d'enroulement
5	EO270	Tourillon creux Ø70mm
6	TO70	Tube d'enroulement Ø70mm
7	CE245	Profil coffre
8	S245	Support mural
9	DI0405	Support de bras
10	EI11212	Griffe variable
11	BIFYYDC	Bras 10°
12	PU245	Profil barre de charge
13	EB245	Bouchon profil barre de charge

Mentions légales

Les garanties commerciales n'affectent pas les droits du consommateur en vertu du régime des vices cachés ou de l'obligation de délivrance d'un bien conforme tels que prévus par l'Ordonnance n°2005-136 du 17 février 2005.
Les dispositions législatives qui suivent sont reproduites conformément à l'article L211-15 du Code de la consommation.

► Article L211-4 du code de la consommation

Le vendeur est tenu de livrer un bien conforme au contrat et répond des défauts de conformité existant lors de la délivrance. Il répond également des défauts de conformité résultant de l'emballage, des instructions de montage ou de l'installation lorsque celle-ci a été mise à sa charge par le contrat ou a été réalisée sous sa responsabilité.

► Article L211-5 du code de la consommation

Pour être conforme au contrat, le bien doit :
1° Etre propre à l'usage habituellement attendu d'un bien semblable et, le cas échéant :
- correspondre à la description donnée par le vendeur et posséder les qualités que celui-ci a présenté à l'acheteur sous forme d'échantillon ou de modèle ;
- présenter les qualités qu'un acheteur peut légitimement attendre eu égard aux déclarations publiques faites par le vendeur, par le producteur ou par son représentant, notamment dans le publicité ou l'étiquetage ;
2° Ou présenter les caractéristiques définies d'un commun accord par les parties ou être propre à tout usage spécial recherché par l'acheteur, porté à la connaissance du vendeur et que ce dernier a accepté.

► Article 1211-5 du code de la consommation

Article 1211-12 du Code de la consommation
L'action résultant du défaut de conformité 18 prescrit par deux ans à compter de le délivrance du bien.

► Article 1641 du code civil

le vendeur est tenu de la garantie à raison des défauts cochés de la chose vendue qui le rendent impropre à l'usage auquel on le destine, ou qui diminuent tellement cet usage que l'acheteur ne l'aurait pas acquise, ou n'en aurait donné qu'un moindre prix, s'il les avait connus.

► Article 1648 alinéa 1 du code civil

L'action résultant des vices rédhibitoires doit être intentée par l'acquéreur dans un délai de deux ans à compter de la découverte du vice.

Expertise et intervention fabricant

Toute expertise nécessitant le déplacement de nos techniciens est payante : 195€ TTC. Si le problème est lié directement au produit sous la garantie, la somme sera intégralement remboursée.
Pour l'expertise de composants pouvant être envoyés : moteur, automatisme télécommande, les produits seront expédiés à la charge du client et vous seront retournés gratuitement.

Avant intervention d'un technicien

► Tout produit installé au-delà de 2m80 ou sur véranda devra être déposé puis reposé à la charge du client pour l'intervention des techniciens.

► Tout accessoire étranger au produit d'origine pouvant gêner ou mettre en cause la sécurité de nos techniciens lors de l'intervention devra être démonté par l'installateur ou l'utilisateur avant la remise en état du produit.